組織図

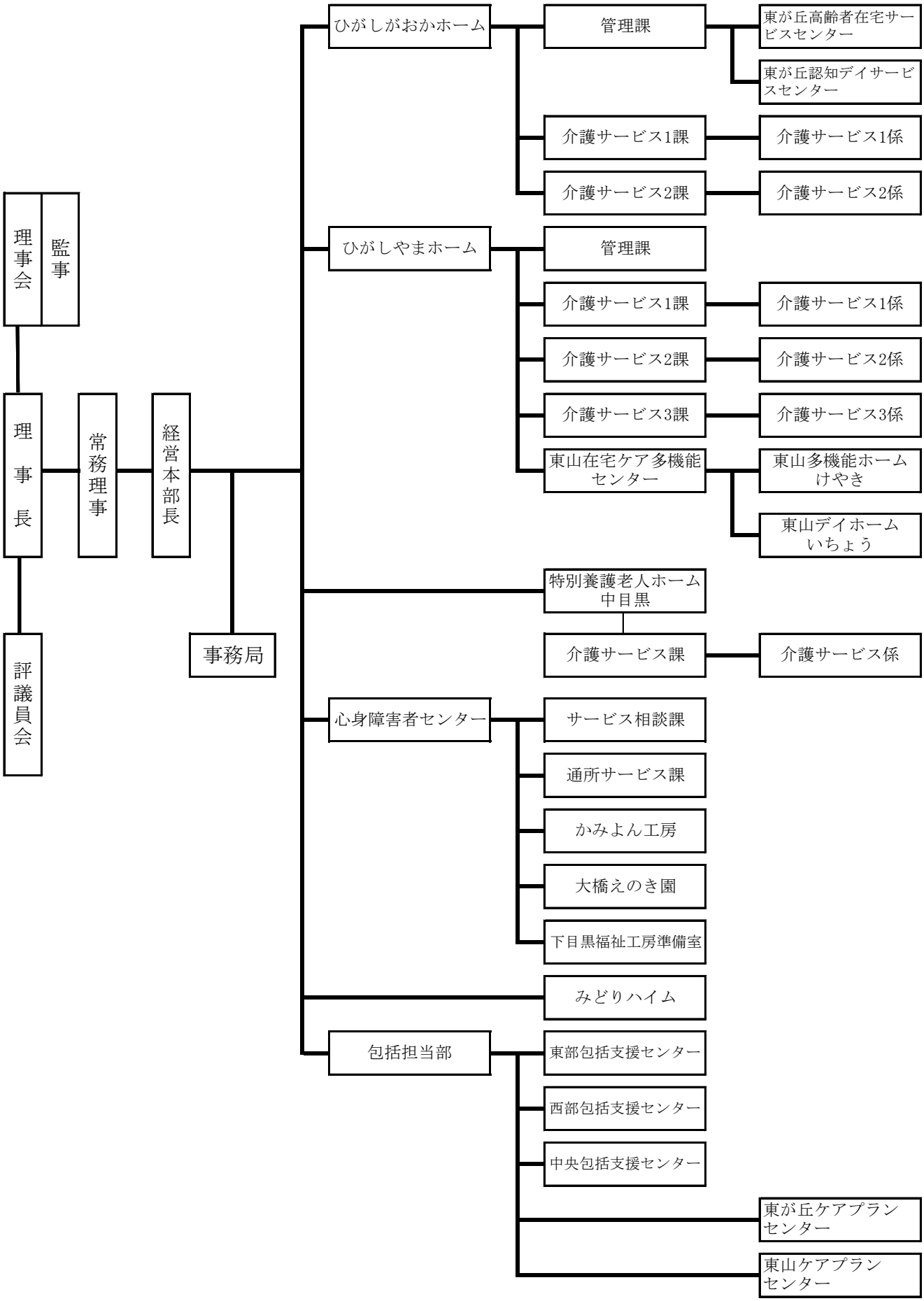
理事会
監事
理事長
常務理事
経営本部長
評議員会
事務局
ひがしがおかホーム
管理課
東が丘高齢者在宅サービスセンター
東が丘認知デイサービスセンター
介護サービス1課
介護サービス1係
介護サービス2課
介護サービス2係
ひがしやまホーム
管理課
介護サービス1課
介護サービス1係
介護サービス2課
介護サービス2係
介護サービス3課
介護サービス3係
東山在宅ケア多機能センター
東山多機能ホームけやき
東山デイホームいちょう
特別養護老人ホーム中目黒
介護サービス課
介護サービス係
心身障害者センター
サービス相談課
通所サービス課
かみよん工房
大橋えのき園
下目黒福祉工房準備室
みどりハイム
包括担当部
東部包括支援センター
西部包括支援センター
中央包括支援センター
東が丘ケアプランセンター
東山ケアプランセンター